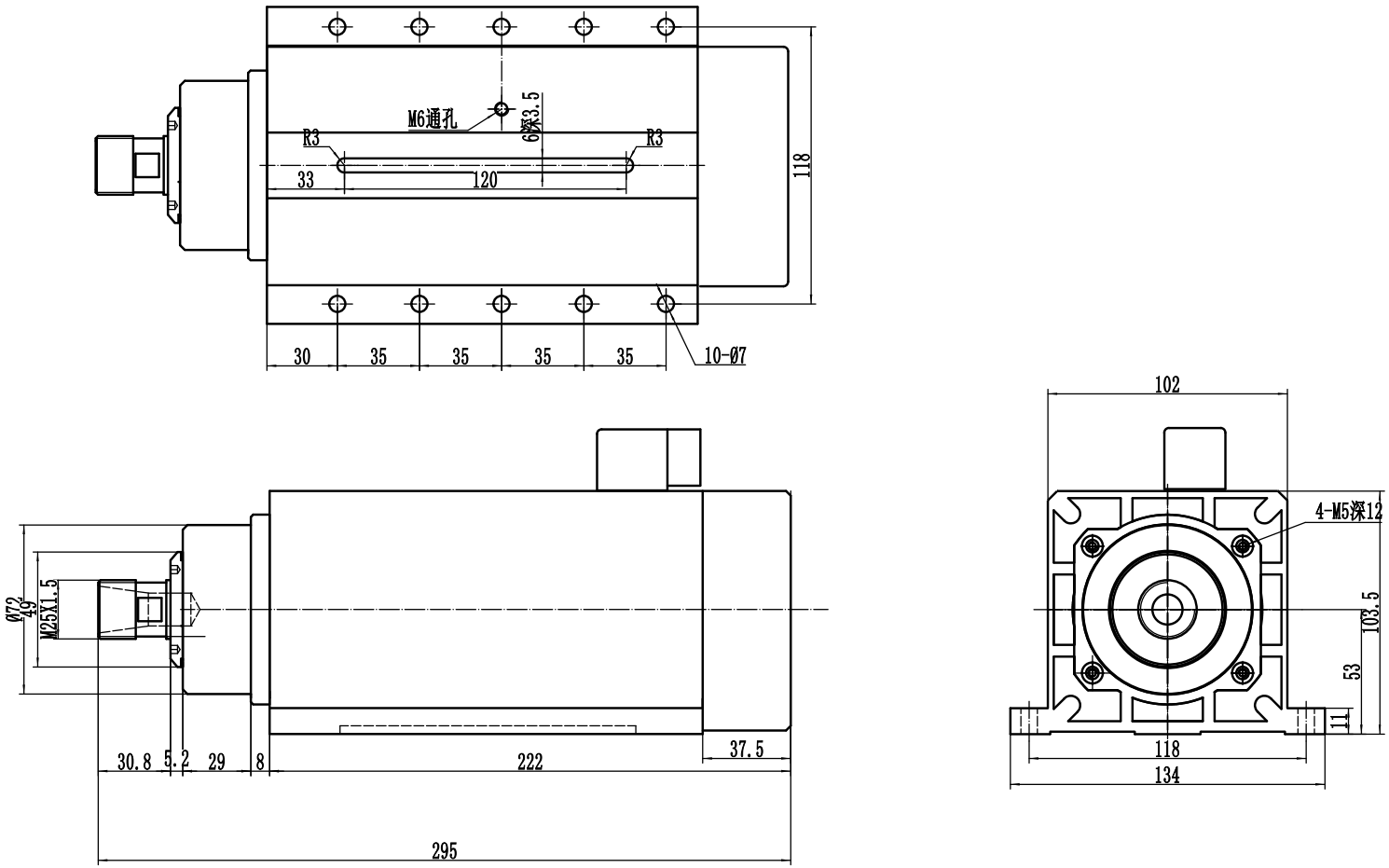

参数表		
电压	V	380
功率	KW	3.5
电流	A	7
频率	HZ	300
转速	rpm	18000
电压	V	380
扭矩	NM	1.2
冷却方式		风冷

标记	处数	分区	更改文件号	签名	年月日	电机外形图	JGFB53-18Z/3.5
设计			标准化			阶段标记 重量 比例	风冷电主轴
校对							
审核						共 张 第 张	常州杰斯特电器
工艺			批准				