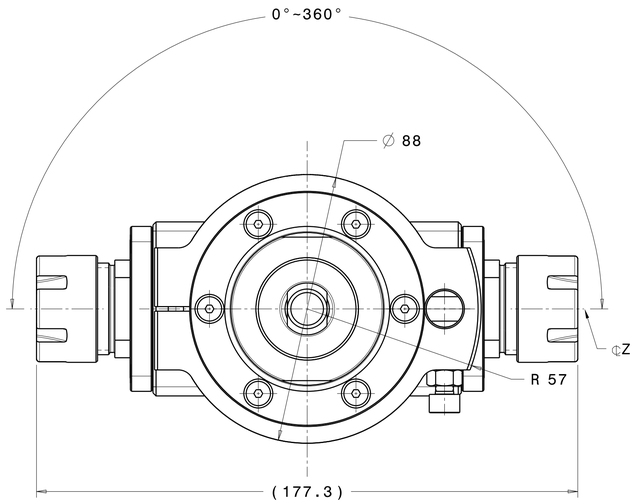

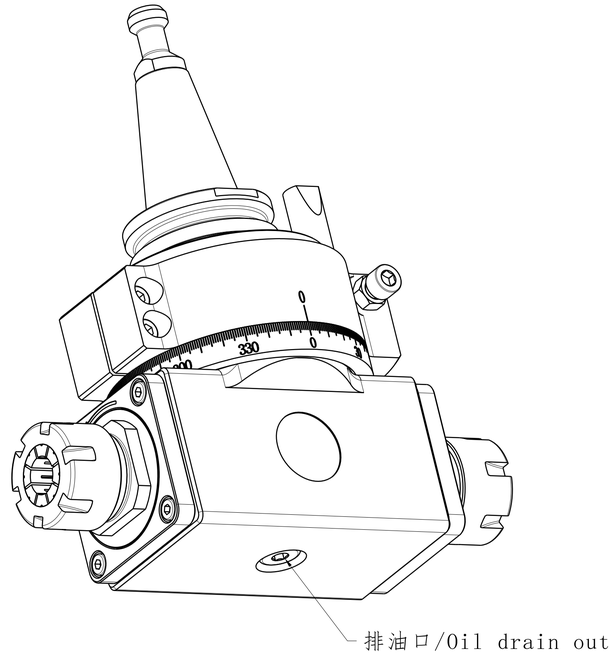

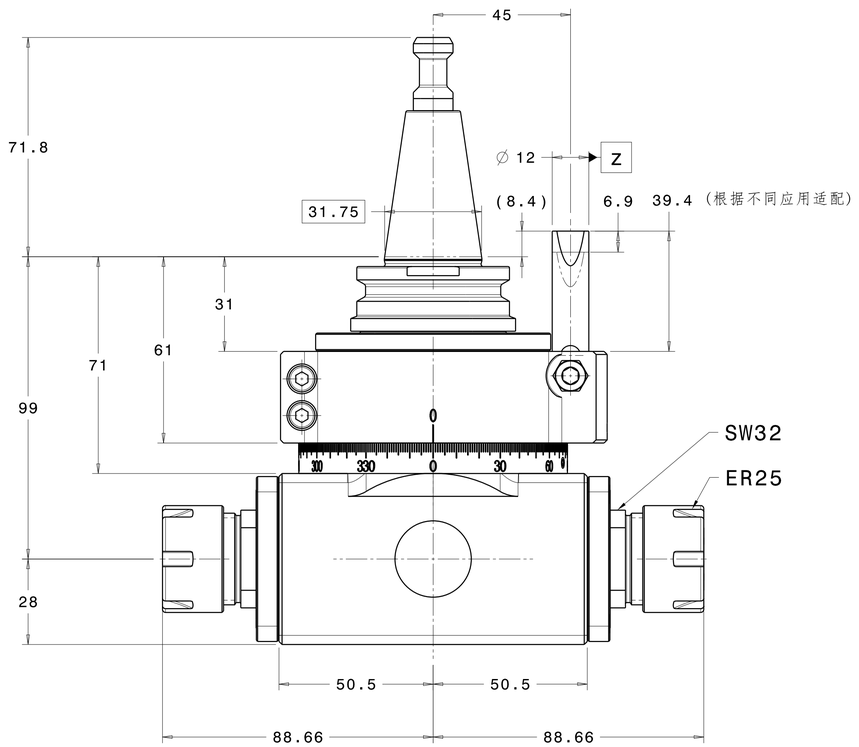

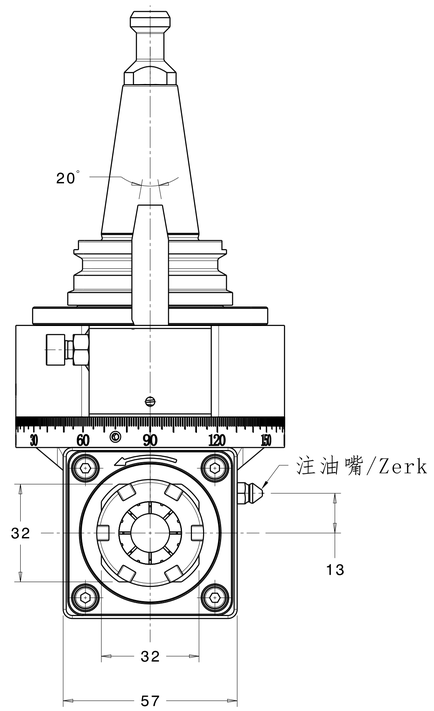

项目/Item	数值/Value	单位/Unit	备注/Remarks
工作温度/Operation temperature	70	℃	最高温度/Maximum value
润滑/Lubrication	脂润滑/Grease	-	ISOFLX NBU 15
刀具旋转范围/Tool Rotation	0-360	°	连续旋转/Continuous rotation
夹持范围/Clamping Diameter	1-16	mm	
夹头/Collet	ER25	-	ISO A 25 / ISO B 25
拉钉/Retention knob	ISO 30	-	ISO AD30
刀柄/Tool shank	ISO 30	-	ISO A 30
传动比/Speed ratio	1:1.21	-	
刀具转速/Tool speed	12000	rpm	最高转速/Maximum value

更改栏

区域	版本	设计/任务编号	更改描述	年/月/日
-	A	潘伟/SJRW-2408007	初版发布	2024/09/04

发 布

设计	潘伟 2024.09.07 17:42:58 +08'00'	生产	
校核		工艺	
批准		质量	
标准化		SQE	

Unit of Intelligent Manufacturing. Your Best Partner.

立孚 Live 立孚优能（常州）电气有限公司

材料	重量
–	~3.5Kg

名称	图号/件码	版本
角度头外形图	94010006	A

第三视角	单位：毫米	图幅	比例	页码
		A1	1:1	1/2