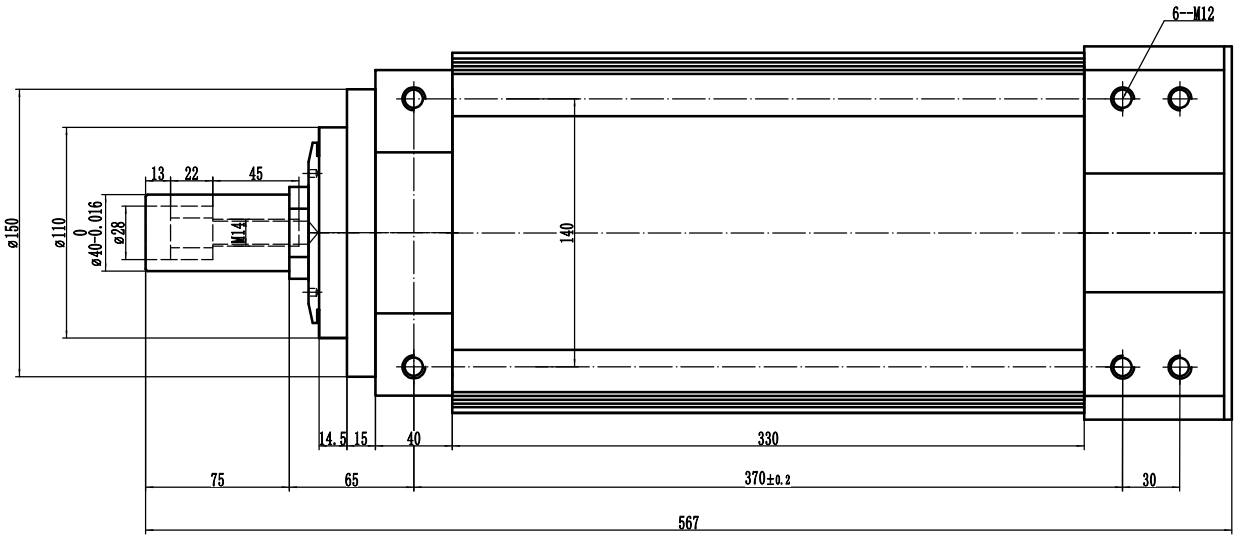

参数表		
电压	V	380/220
功率	KW	8.1-10
电流	A	15.4-22
频率	HZ	50-100
转速	rpm	2900-5910
极数	极	2
扭矩	NM	15.9/6000RPM
冷却方式		风冷

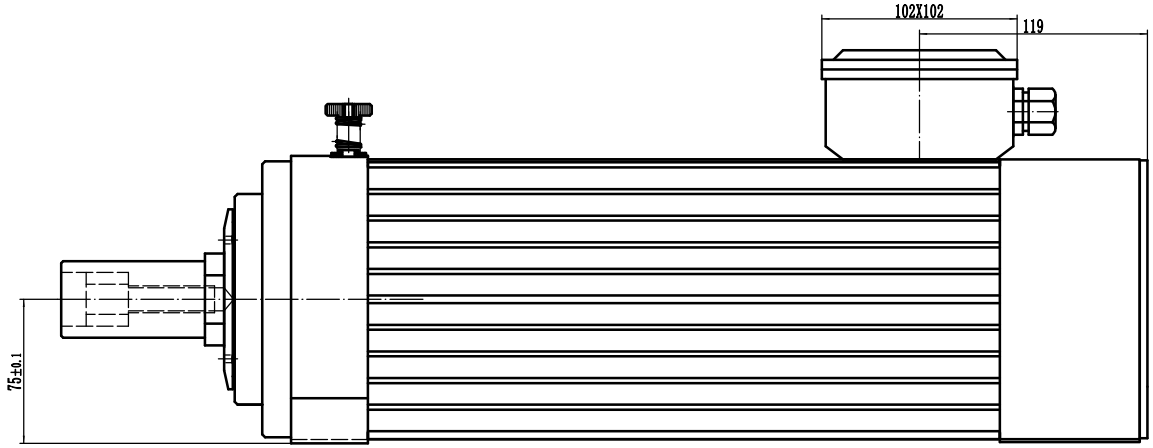

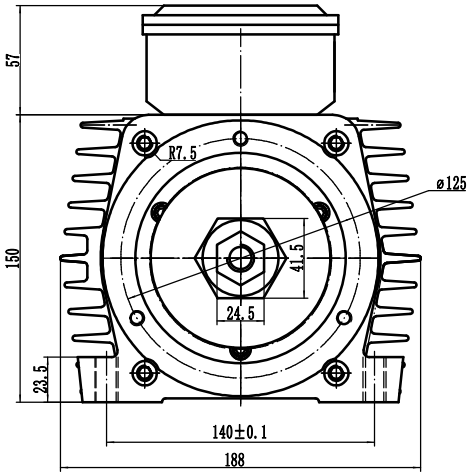

标记	处数	分区	更改文件号	签名	年月日	电机外形图	JGF-06-10k-F
设计			标准化			阶段标记 / 重量 / 比例	电主轴
校对							
审核						共 张 第 张	常州杰斯特电器
工艺			批准				