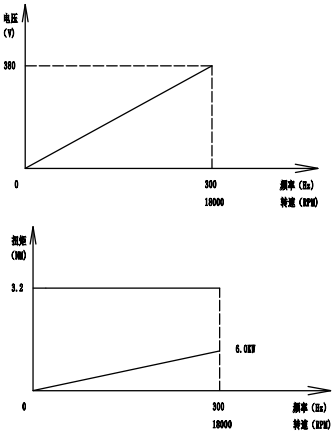

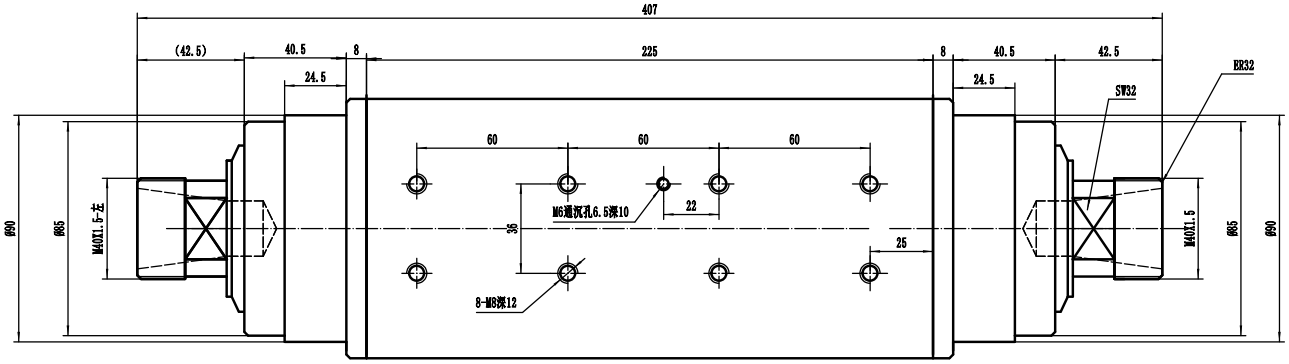

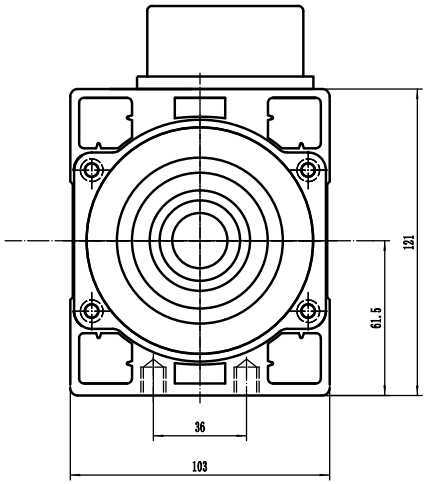

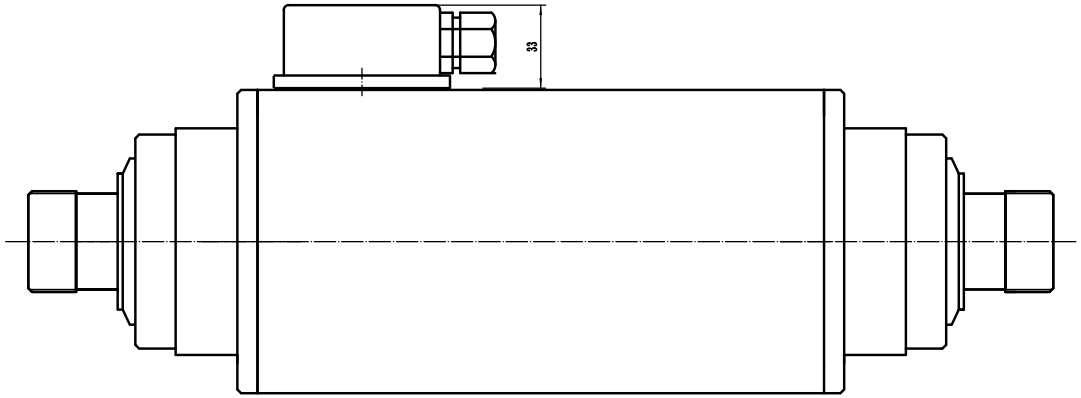

参数表		
电压	V	380
功率	KW	6.0
电流	A	12.6
频率	HZ	300
转速	rpm	18000
扭矩	NM	3.18
冷却方式		气冷

标记	处数	分区	更改文件号	签名	年月日	电机外形图	JG2F-6.0K
设计			标准化			阶段标记 / 重量 / 比例	气冷电主轴
校对							
审核						共 张 第 张	常州杰斯特电器
工艺			批准				